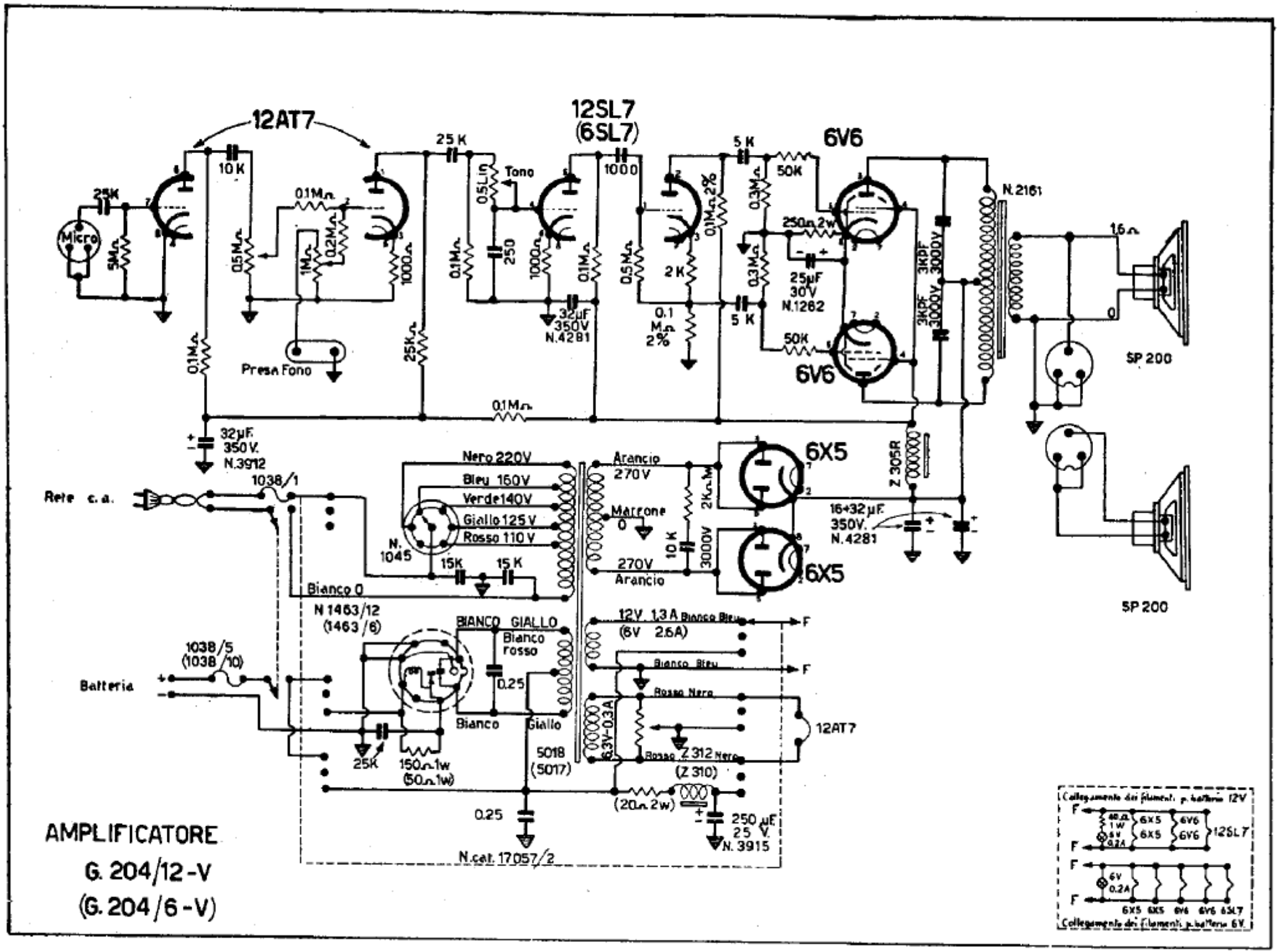
12AT7
12SL7
(6SL7)
6V6
6V6
6X5
6X5
Micro
25K
5MΩ
10 K
0.1MΩ
0.5MΩ
1MΩ
0.2MΩ
1000Ω
25 K
0.5MΩ
Tono
0.1MΩ
250
1000Ω
0.1MΩ
1000
0.5MΩ
2 K
0.1MΩ 2%
5 K
0.3MΩ
50K
250Ω 2w
25μF
30V
N.1262
0.3MΩ
5 K
50K
3KPF
3000V
3KPF
3000V
N.2161
1.6Ω
SP 200
SP 200
Presa Fono
0.1MΩ
25KΩ
0.1MΩ
32μF
350V
N.4281
0.1
MΩ
2%
32μF.
350 V.
N.3912
Rete c.a.
1038/1
Nero 220V
Bleu 160V
Verde 140V
Giallo 125 V
Rosso 110 V
N.
1045
15K
15 K
Bianco 0
Arancio
270 V
Marrone
0
270V
Arancio
2KΩ
10 K
3000V
16+32 μF.
350V.
N.4281
Z 305R
N 1463/12
(1463/6)
BIANCO
GIALLO
Bianco
rosso
0.25
Bianco
Giallo
5018
(5017)
1038/5
(1038/10)
Batteria
25K
150Ω 1w
(50Ω 1w)
12V 1.3 A
(6V 2.6A)
Bianco Bleu
Bianco Bleu
Rosso Nero
6.3V-0.3A
Rosso Z 312 Nero
(Z 310)
12AT7
(20Ω 2w)
250 μF
25 V.
N. 3915
0.25
N.cat. 17057/2
AMPLIFICATORE
G. 204/12-V
(G. 204/6-V)
Collegamento dei filamenti p. batteria 12V
40Ω
1W
6V
0.2A
6X5
6X5
6V6
6V6
12SL7
6V
0.2A
6X5 6X5 6V6 6V6 6SL7
Collegamento dei filamenti p. batteria 6V